Série 18000

Poussoirs miniatures momentanés à sensation tactile

Avantages et caractéristiques

- **Pour panneau ou C.I.**
- **Version encliquetable**

B

CARACTERISTIQUES ELECTRIQUES

- Pouvoir de coupure maxi. avec charge résistive :
  - contacts laiton doré : 100mA - 30Vcc
  - contacts argent doré : 1A 120Vca, 1A 30Vcc
- Résistance de contact initiale : 50 mΩ maxi.
- Résistance d'isolement : 1.000 MΩ mini.
- Rigidité diélectrique : 1.000 Veff. 50 Hz mini.
- Durée de vie électrique : 60.000 cycles en charge

Modèles **pour courants forts** : voir 18635A et 18645A en fin de série.

MATERIAUX

- Corps : PBT
- Organe de commande : polyamide chargé fibre de verre
- Canon : laiton nickelé
- Blindage : acier inoxydable
- Etrier : acier étamé
- Contacts
  AD : argent doré
  CD : laiton doré
- Etanchéité des sorties : résine époxy

CARACTERISTIQUES GENERALES

- Course totale : 0,5 mm (.019)
- Couple de serrage : 1,25 Nm maxi. appliqué à l'écrou
- Température d'utilisation : -30°C à +65°C
- Soudure : 300°C, 3 secondes maxi.

Série 18000

Poussoirs miniatures momentanés à sensation tactile

Guide de codification

MODELES DE BASE

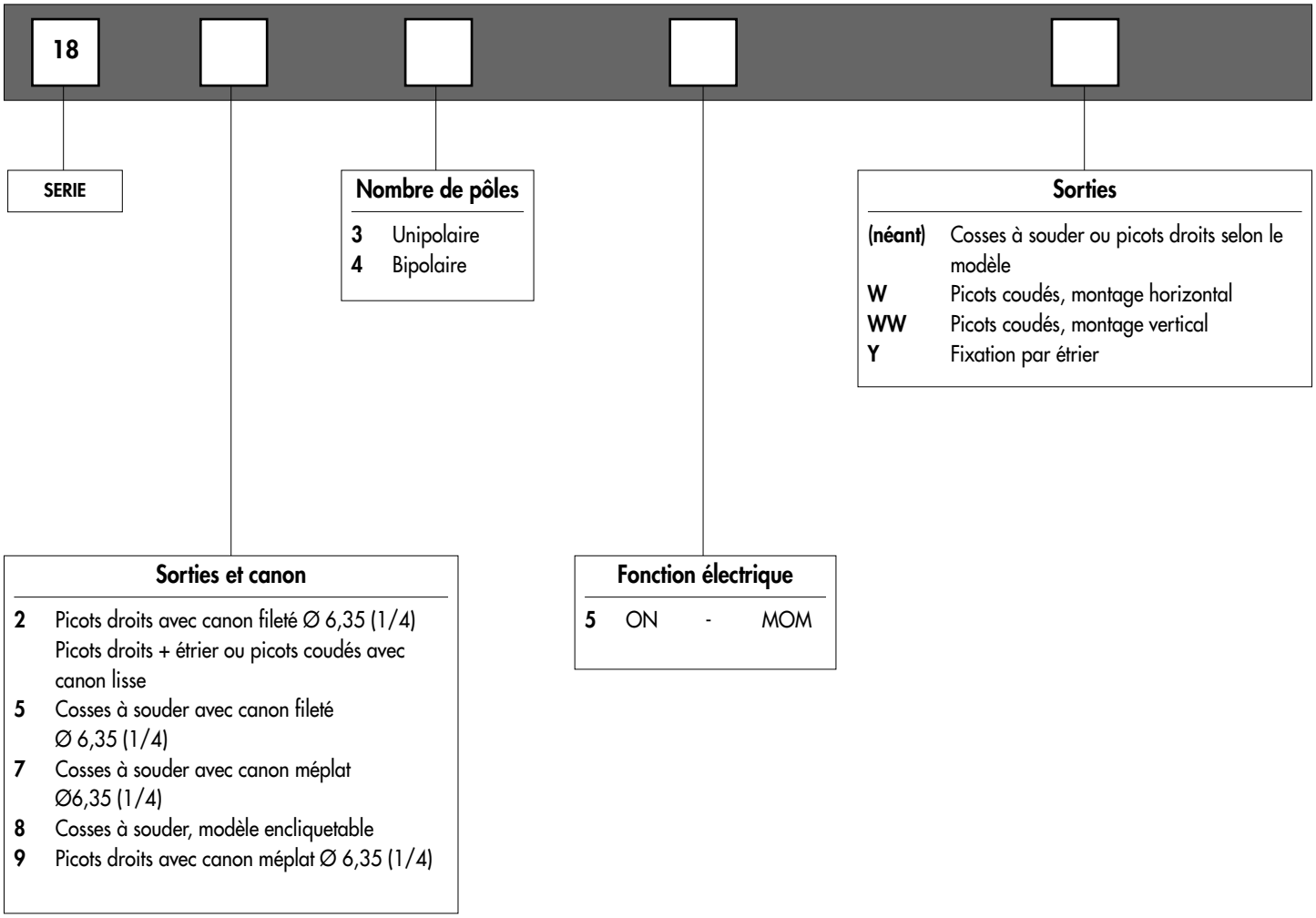

B

ORGANISATION DE LA SERIE
Sur les pages suivantes, vous trouverez successivement :
- les Modèles de Base
- les Options dans le même ordre que ci-dessus.

Cotation : la cotation est faite en mm et en pouces, les pouces étant entre parenthèses.

ATTENTION : la combinaison de toutes les variantes énumérées ci-dessus n'est pas toujours possible. Pour commander, veuillez vous reporter aux pages suivantes où sont signalées les incompatibilités.

Série 18000

Poussoirs miniatures momentanés à sensation tactile

Guide de codification

Matériaux de contact

AD Argent doré
CD Laiton doré

Options spécifiques

X624 Canon lisse et bouton plus courts
X662 Picots droits sur modèle encliquetable

Autres : canons spécifiques, etc. : voir pages suivantes.

Enjoliveurs

Pour modèles encliquetables
U1200
U1210 pour LED
Pour modèles à étrier
U3200

Boutons

-13 Ø 4 (.157), longueur 6 mm (.236)
Standard avec canon fileté
-6 Ø 3,1 (.122), longueur 5,85 mm (.230)
-3 Ø 4 (.157), longueur 5,5 mm (.216)
Standard avec canon lisse
-5 Ø 3,1 (.122), longueur 6,3 mm (.248)

Cabochons

Pour boutons Ø 4 (.157) (-3, -13)
U900 Ø 5 (.196)
U1140 Ø 8 (.314)
U1720 Ø 9,4 (.370)
U480 Ø 10 (.393) - standard
U630 Ø 15 (.590)
U2430 Carré
Hauteur 4 (.157)
U2020 Carré
Hauteur 6 (.236)

Pour boutons Ø 3,1 (.122) (-5, -6)
U2400 Ø 5 (.196)
U2510 Ø 8 (.314)
U2130 Ø 9,4 (.370)
U2900 Ø 10 (.393)
U3400 Ø 15 (.590)
U910 Carré
Hauteur 4 (.157)
U2340 Carré
Hauteur 6 (.236)

Capuchons d'étanchéité disponibles pour protéger les appareils de l'eau et de la poussière. Voir section H.

Accessoires de fixation : accessoires standard fournis avec les modèles à canon fileté Ø 6,35 (1/4) :
2 écrous hexagonaux 8 mm (.314) sur plats, 1 rondelle de positionnement et 1 rondelle éventail.
Les accessoires standard et spéciaux sont présentés en section I.

Unité de conditionnement : 25 pièces pour modèles W, WW bipolaires et 18800
50 pièces pour les autres modèles.

Série 18000

MODELES DE BASE

Poussoirs miniatures momentanés à sensation tactile

Canon fileté Ø 6,35 (1/4) : 18500 - 18700 - 18200

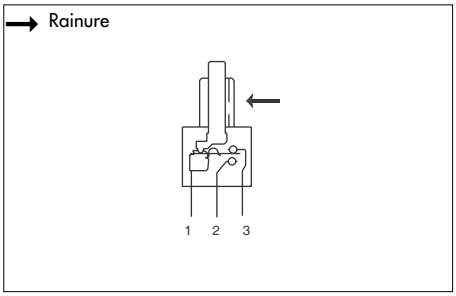

- Cosses à souder ou picots droits
- Sorties scellées par époxy

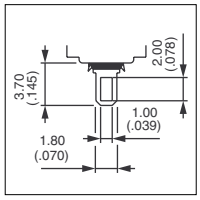

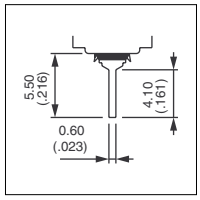

MODELES DE BASE

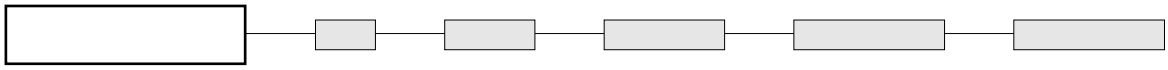

B

Dessinés avec bouton standard (-13)

Cosses à souder : 18500

	1-3	1-2
Unipolaire **18535**	ON	MOM
Bipolaire **18545**	ON	MOM

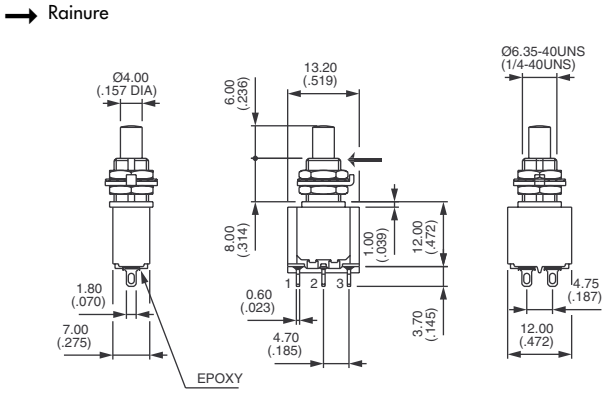

Canon méplat - cosses à souder : 18700

	1-3	1-2
Unipolaire **18735**	ON	MOM
Bipolaire **18745**	ON	MOM

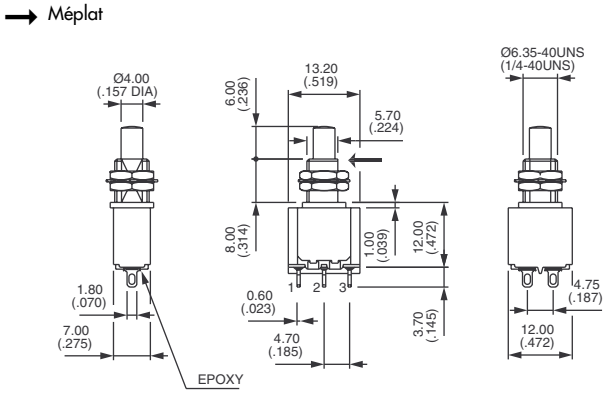

Picots droits : 18200

	1-3	1-2
Unipolaire **18235**	ON	MOM
Bipolaire **18245**	ON	MOM

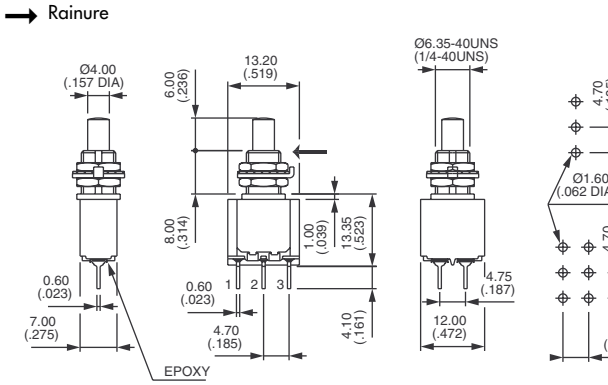

MODELES DE BASE

Série 18000

Poussoirs miniatures momentanés à sensation tactile

Canon fileté Ø 6,35 (1/4) : 18900 - Encliquetables : 18800

Canon méplat - picots droits : 18900

	1-3	1-2
Unipolaire **18935**	ON	MOM
Bipolaire **18945**	ON	MOM

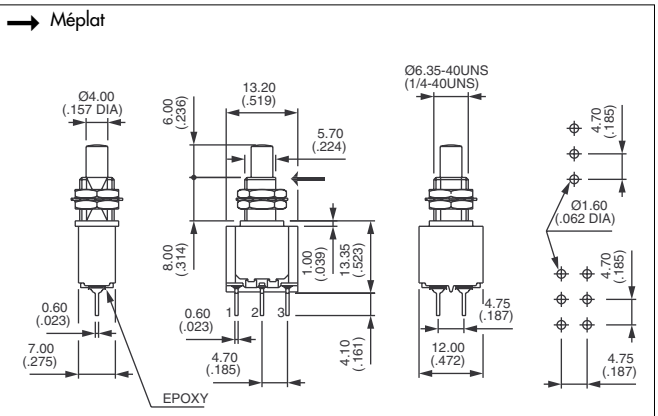

Encliquetable - cosses à souder : 18800

Dessinés avec cabochon U910 + enjoliveur U1200

	1-3	1-2
Unipolaire **18835**	ON	MOM
Bipolaire **18845**	ON	MOM

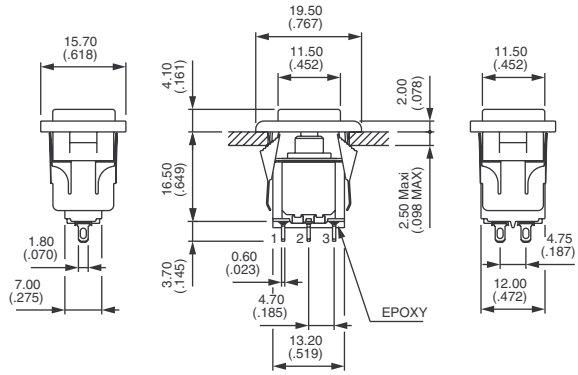

Existe avec picots droits : voir X662 dans "Options spécifiques".

DECOUPE DU PANNEAU

18500 - 18200

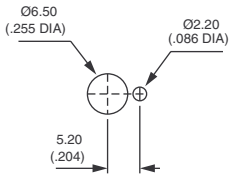

18700 - 18900

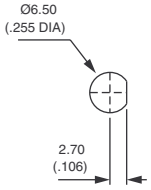

DECOUPE DU PANNEAU

18800

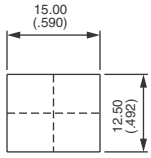

Avec enjoliveur **U1200**

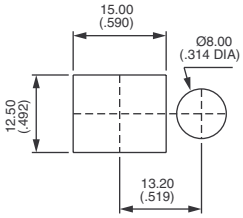

Avec enjoliveur **U1210** pour LED

B

Série 18000

Poussoirs miniatures momentanés à sensation tactile

Canon lisse : 18200Y - 18200W - 18200WW

MODELES DE BASE

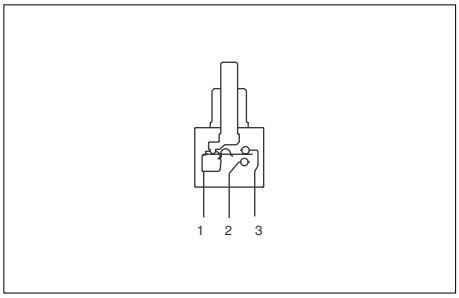

- Picots droits ou picots coudés
- Sorties scellées par époxy

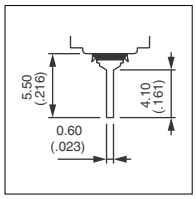

MODELES DE BASE

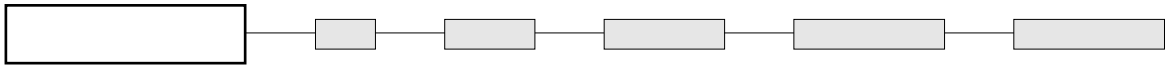

B

Dessinés avec bouton standard (-3)

Picots droits - fixation par étrier - unipolaire : 18230Y

18235Y

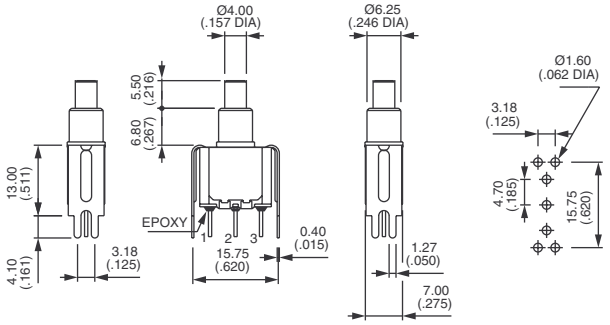

Picots droits - fixation par étrier - bipolaire : 18240Y

18245Y

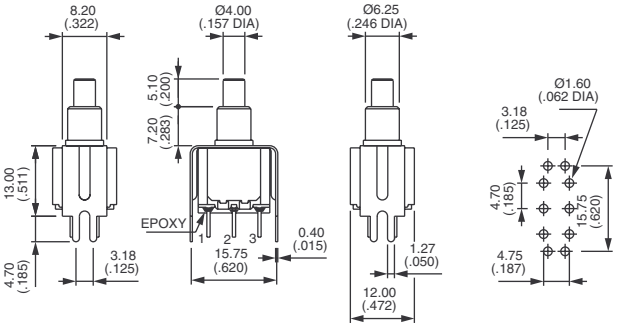

Picots coudés - montage horizontal : 18200W

Unipolaire
18235W

Bipolaire
18245W

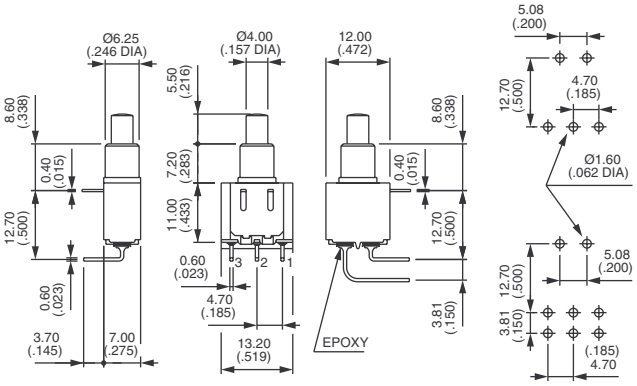

Picots coudés - montage vertical : 18200WW

	1-3	1-2
Unipolaire **18235WW**	ON	MOM
Bipolaire **18245WW**	ON	MOM

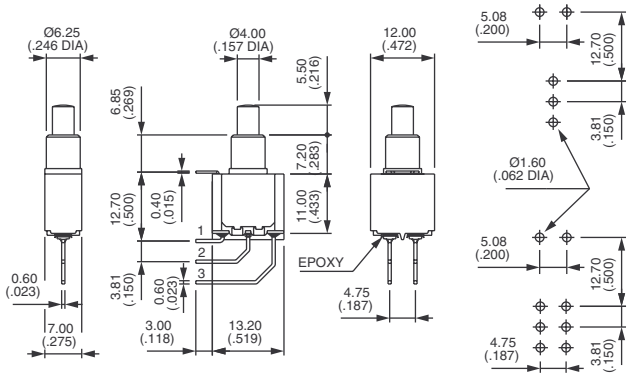

B

MATERIAUX DE CONTACT

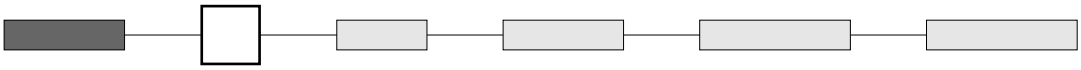

AD Argent doré
CD Laiton doré

BOUTONS

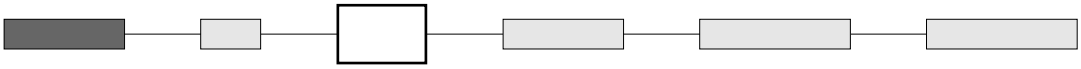

Tiret obligatoire devant code bouton

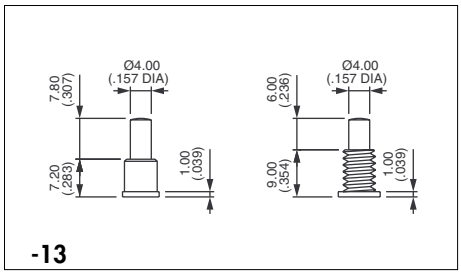

Ø 4 (.157) - standard avec canon fileté

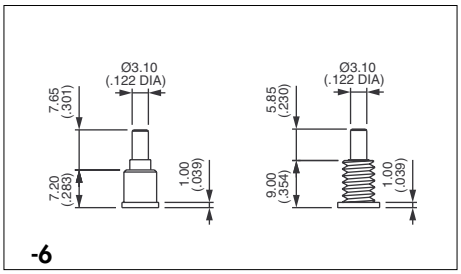

Ø 3,1 (.122)

Si la référence du bouton n'est pas précisée, nous livrons l'ancienne option par défaut -13.

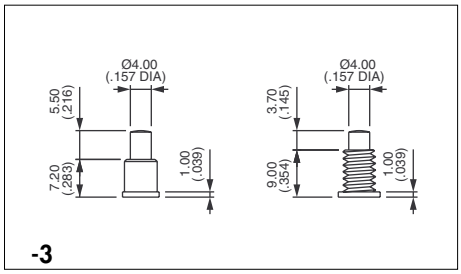

Ø 4 (.157) - standard avec canon lisse

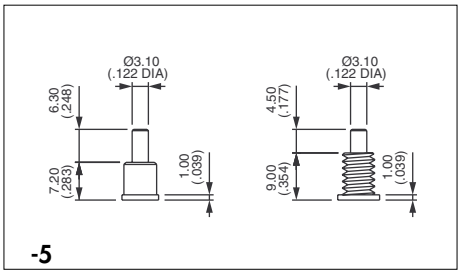

Ø 3,1 (.122)

Série 18000

Poussoirs miniatures momentanés à sensation tactile

OPTIONS

OPTIONS SPECIFIQUES

(néant) Pas de demande spécifique

X624 Picots droits - fixation par étrier - **avec canon et bouton plus courts**

Unipolaire

18235Y -2X624

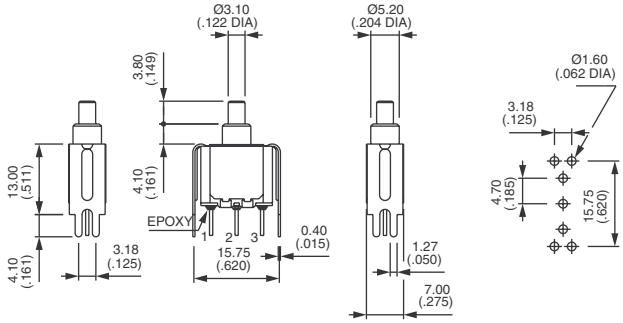

Bipolaire

18245Y -2X624

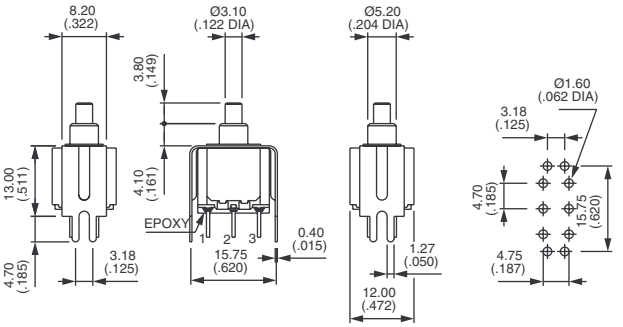

X662 **Encliquetable - picots droits**

Unipolaire
18835 X662

Bipolaire
18845 X662

ON MOM

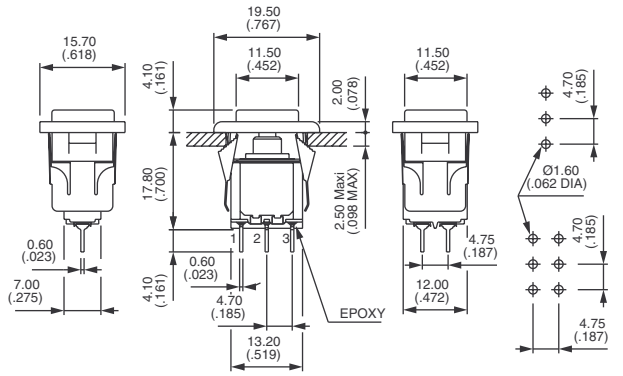

OPTIONS SPECIFIQUES (suite)

X371 Canon lisse Ø 6,25 mm (.246) (à la place du canon fileté standard).

X372 Canon fileté plus court Ø 6,35 (1/4). **Hauteur 7 mm (.274).**

X386 Canon fileté Ø 6,35 mm (1/4) pour remplacer le canon lisse sur les modèles W, WW et Y.

X438 Canon lisse Ø 6,25 mm (.246). **Hauteur 7,2 mm (.283), sans épaulement**

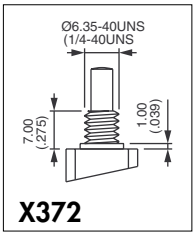

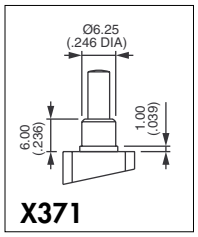

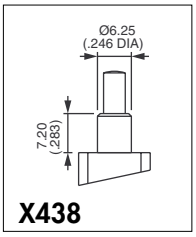

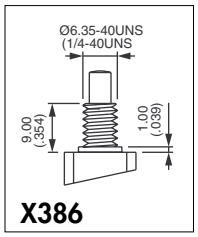

B

CABOCHONS

Cabochons pour boutons Ø 4 (.157) (-13, -3)

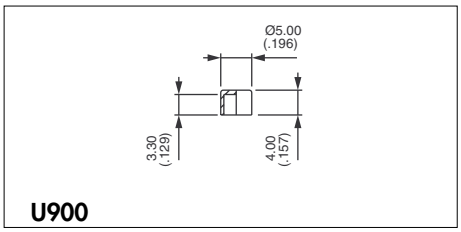

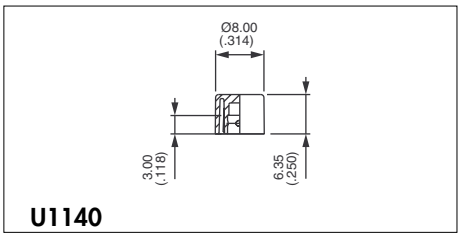

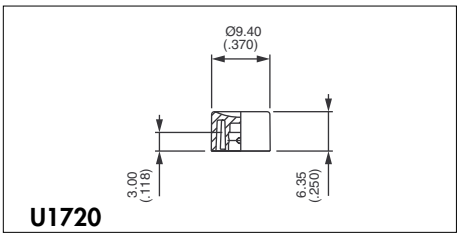

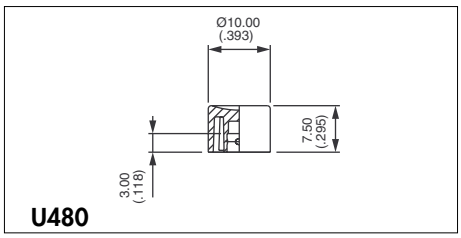

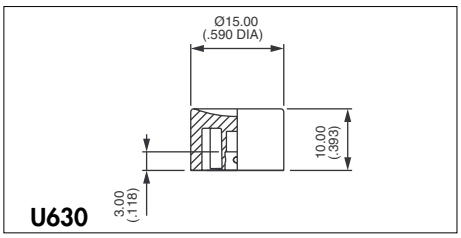

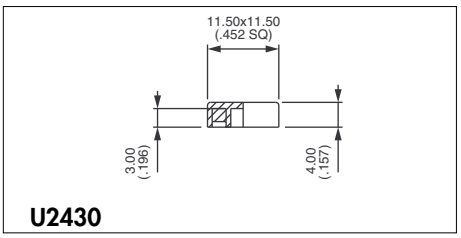

Carré

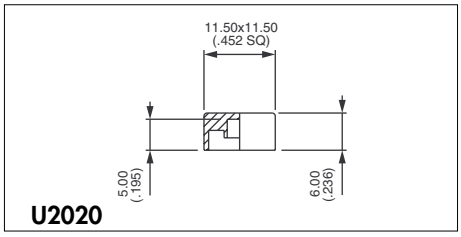

Carré

Couleurs cabochons			
Remplacer dernier "0" par :			
1	bleu	**5**	jaune
1/4	bleu foncé	**6**	rouge
2	noir	**7**	ivoire
3	vert	**7/1**	blanc
4	gris	**9**	orange

CABOCHONS (suite)

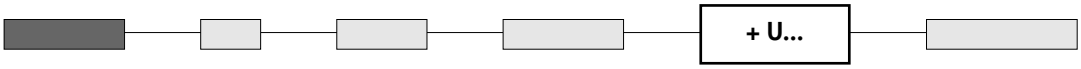

Cabochons pour boutons Ø 3,1 (.122) (-5, -6)

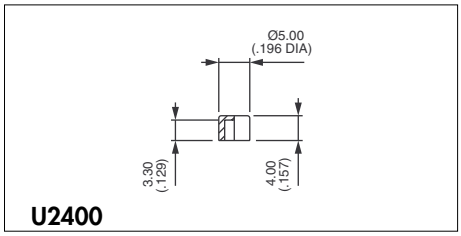

U2400

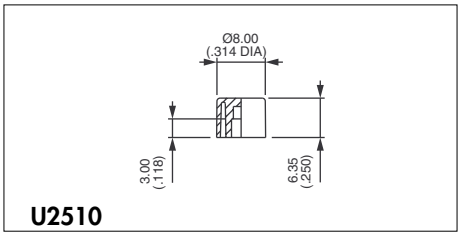

U2510

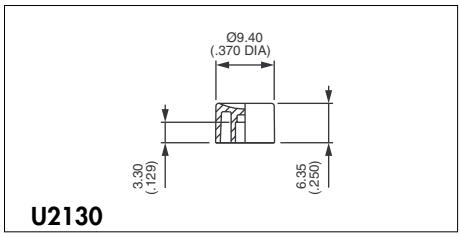

U2130

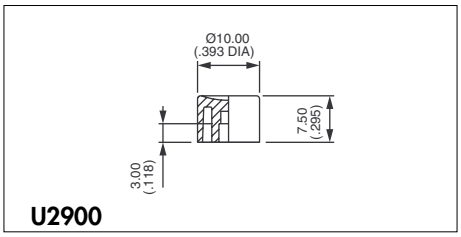

U2900

Coul. cabochons	
Remplacer dernier "0" par :	
1	bleu
1/4	bleu foncé
2	noir
3	vert
4	gris
5	jaune
6	rouge
7	ivoire
7/1	blanc
9	orange

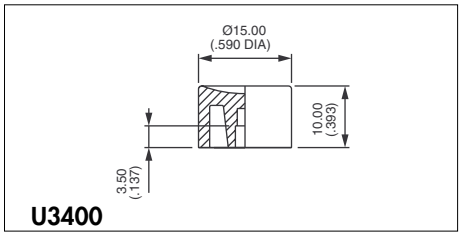

U3400

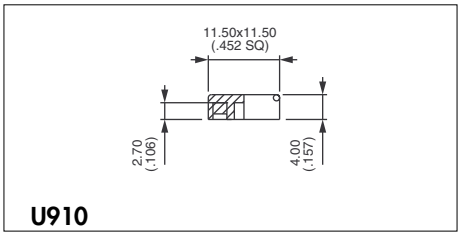

U910
Carré

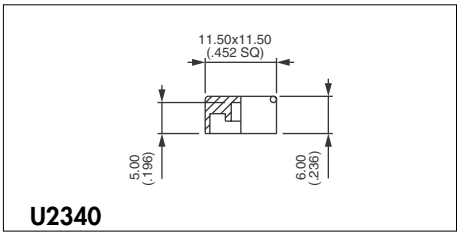

U2340
Carré

Cabochons pour modèles 18800 et 188800X662

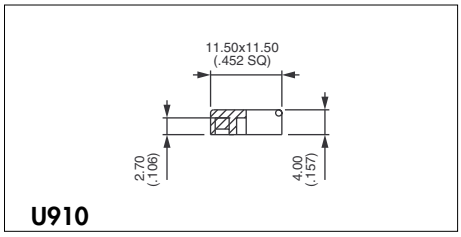

U910
Carré

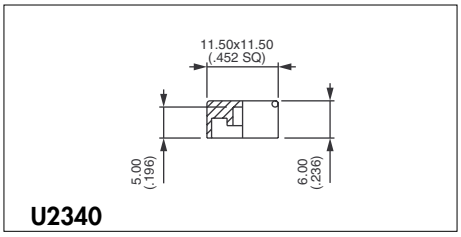

U2340
Carré

ECROUS ENJOLIVEURS

Pour modèles à canon fileté (18500 - 18700 - 18200 - 18900)

Chromés. A commander séparément.

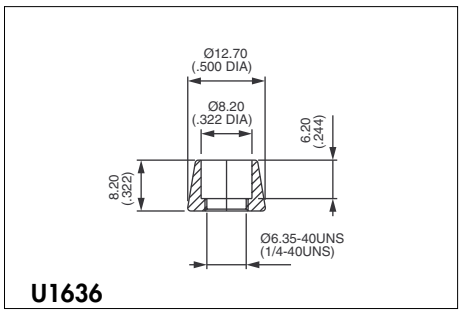

Pour cabochons U1140 et U2510

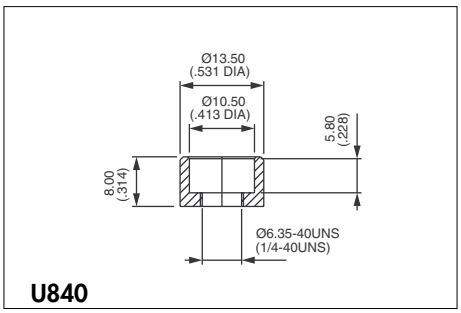

Pour cabochons U480 et U2900

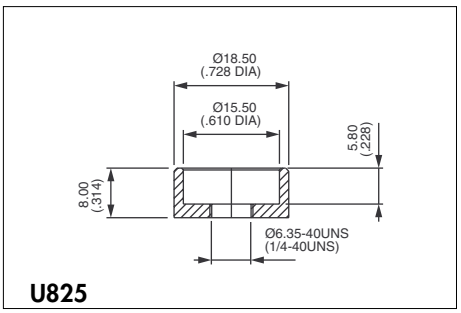

Pour cabochons U630 et U3400

ENJOLIVEURS

Pour modèles encliquetables (18800 - 18800X662)

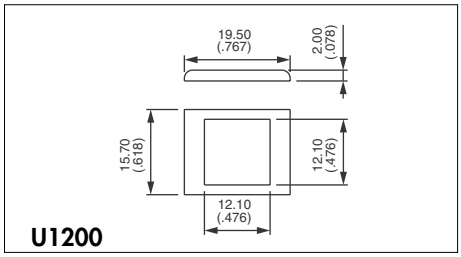

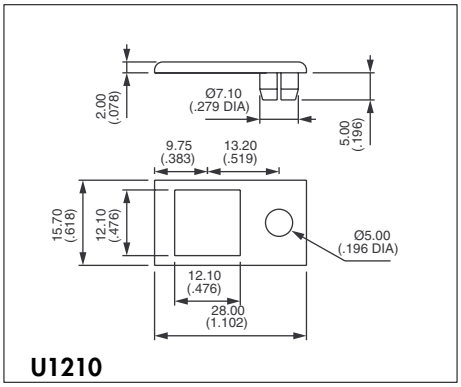

Pour LED Ø 5 - non fournie

Coul. enjoliveurs	
Remplacer dernier "0" par :	
1	bleu
1/4	bleu foncé
2	noir
3	vert
4	gris
5	jaune
6	rouge
7	ivoire
7/1	blanc
9	orange

Pour modèles à fixation par étrier (18200Y et 18200YX624)

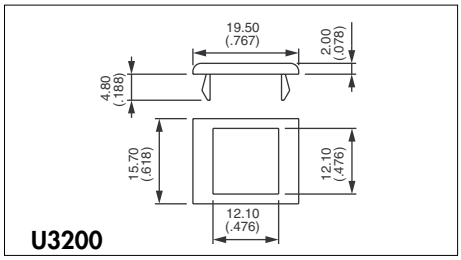

MONTAGE STANDARD SUR PANNEAU

Epaisseur du panneau avec enjoliveur : 1 mm (.039) à 2,5 mm (.098)

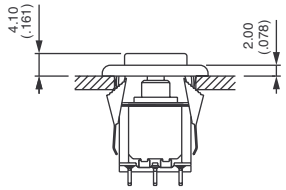

18800 + U910 + U1200

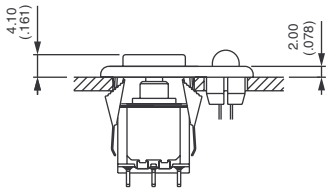

18800 + U910 + U1210

Série 18000

Poussoirs miniatures momentanés à sensation tactile

❑ Pour courants forts

B

CARACTERISTIQUES ELECTRIQUES

- Pouvoir de coupure maxi. avec charge résistive :
  3A 250Vca - 6A 125Vca - 7A 30Vcc
- Résistance de contact initiale : 20 mΩ max. sous 0,1A 3Vcc
- Résistance d'isolement : 200.000 MΩ mini. entre sorties et masse
- Rigidité diélectrique : 1.500 Veff. 50 Hz mini.
- Durée de vie électrique : 60.000 cycles en charge

CARACTERISTIQUES GENERALES

- Course : 0,90 mm (.035) environ
- Température d'utilisation : -30°C à +85°C

MATERIAUX

- Corps : diallylphtalate (DAP)
- Organe de commande : polyester chargé fibre de verre
- Canon : laiton nickelé
- Blindage : acier inoxydable
- Contacts : argent
- Etanchéité des sorties : résine époxy

Série 18000

Poussoirs miniatures momentanés à sensation tactile

Pour courants fort : 18600

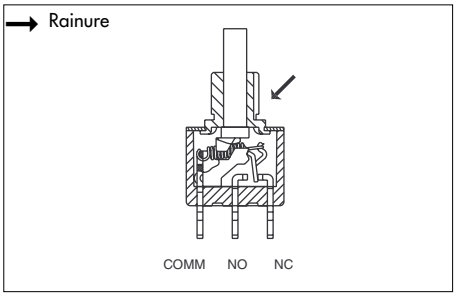

- Canon fileté Ø 6,35 (1/4)
- Cosses à souder
- Sorties scellées par époxy

MODELES DE BASE

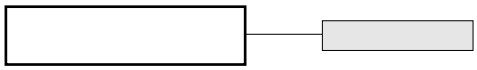

B

Unipolaire

18635A

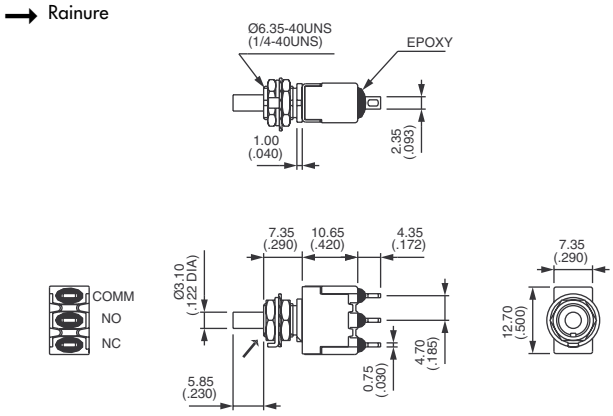

Bipolaire

18645A

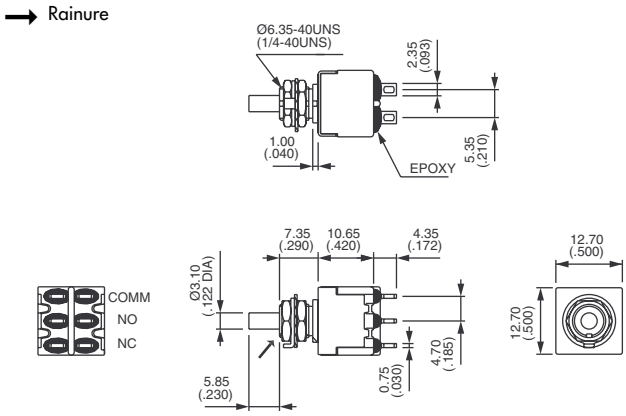

CABOCHONS

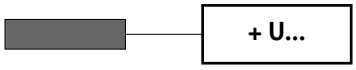

Ronds

U2400	Ø 5 (.196)
U2510	Ø 8 (.314)
U2130	Ø 9,4 (.370)
U2900	Ø 10 (.393)
U3400	Ø 15 (.590)

Carrés

U910	Hauteur 4 (.157)
U2340	Hauteur 6 (.236)

DECOUPE DU PANNEAU

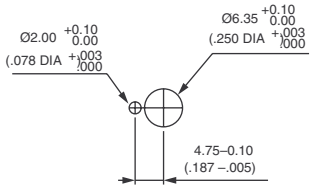

Dessins cotés : voir "Cabochons pour boutons Ø 3,1 (.122)" sur les pages précédentes.